Weitergabe sowie Vervielfaeltigung dieses Dokuments, Verwertung und Mitteilung seines Inhalts sind verboten, soweit nicht ausdruecklich gestattet. Zuwiderhandlungen verpflichten zu Schadenersatz. Alle Rechte fuer den Fall der Patent-, Gebrauchsmuster- oder Geschmacksmustereintragung vorbehalten.

The reproduction, distribution and utilization of this document as well as the communication of its contents to others without explicit authorization is prohibited. Offenders will be held liable for the payment of damages. All rights reserved in the event of the grant of a patent, utility model or design.

QR-Code (15 x 15 mm) gemäß AA-TL-013
QR code (15 x 15 mm) according AA-TL-013

Vorderseite / Front side

Raum für Verpackungsdatum
Area for date of packing
(MMJJTT / MMYYDD)

www.rittal.com

DK
7280.100

2x		M4x12
2x		A4,3
2x		M4
4x		5,5x13
4x		A6,4

Zchng.-Nr. / No. of dwg. : A3771502DK
Versandbeutel-Nr. / No. of accessory bag : 381177
Lieferanten-Nr. / No. of supplier :

Rückseite / Rear side

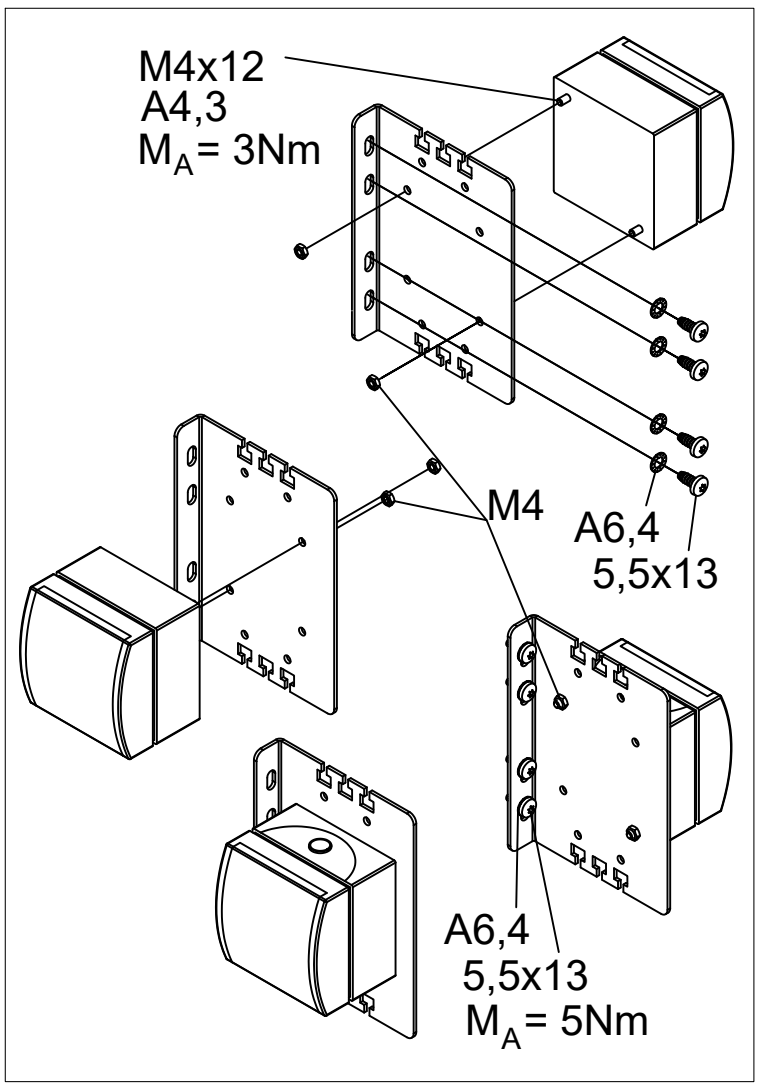

Bemerkung: Original Logo gemäß dem neuesten Rittal Corporate Design verwenden !
Druckfilme / Vorlagen sind in der Abteilung Werbung zu beschaffen.

Note: Use original Logo of latest Rittal Corporate Design !
Printing films / setting copies to be acquired from advertising department.

Druckfarbe: schwarz
Schrifttypen: Helvetica, altern. Arial halbfett
Größe: DIN A6, doppelseitig

Print colour: black
Font type: Helvetica, altern. Arial semi-bold
DIN A6, double sheet

ÄM/ECO	REV.	VER.	Rev. Date	Geändert durch/Modified by	Genehmigt durch/Approved by
14965	02		11.04.2018	Heidrun Diehl-Kayser	Bodo Thielmann

Änderung (Modification): QR-Code und Montagehinweis hinzu
QR code and assembly instructions added

Oberflaeche (Surface): siehe Zeichnung / see drawing
Werkstoff (Material): siehe Zeichnung / see drawing
Dokumentenart (Documenttype): Montageanleitung/Einlegezettel / Assembly Instruction-Inlaid note
Zul. Massabw. (ad. meas. abnormality): —
Dokumentenstatus (Documentstatus): Released

Breite (Width) | Höhe (Height) | Tiefe (Depth) | Materialstärke (Mat. thickness)

Ersteller (Draftsman): Angela Rott
Erstfreigabe (Initial Release)

Erstellt (Created): 08.01.2007
Titel: Einlegezettel für Servicesteckdose
(Title): Instruction Leaflet for service socket

Zeichn.-Nummer (Drawing no.): A37715
Index (Rev.): 02
Typ (Type): DK
Papierformat (Papersize): A3
Model:
Spr. (Lan.): DE / EN
Massstab (Scale): 1:1
Bl. (Sh.): 1

RITTAL GmbH & Co. KG
35745 Herborn

Ersatz f. (Replace. for): –
Ursprung (Origin): –

Dieses Bauteil unterliegt den Reglementierungen der RoHS Richtlinie und deren Umsetzung im Elektrog.
This component is subject to the RoHS directive and its applications within the Electrical and Electronic Equipment Act (ElektroG).
Schutzvermerk ISO 16016 beachten
Comply with protection notices ISO 16016