Präsenzmelder P42MR, 230 V, Master, 12 – 13 m, 360°, für Aufputz, weiß

353-602121

4 Jahre Garantie

Dieser Präsenzmelder ist ein Einkanal-Master-Melder für die automatische Lichtsteuerung. Der Melder bietet mehrere Funktionen und lässt sich drahtlos mit Tastern steuern. Der Melder ist für die Aufputzmontage vorgesehen und hat die Schutzart IP54. Die Einstellungen des Melders können über die Niko Detector Tool-App und die 2-Wege-Bluetooth®-Kommunikation zwischen Smartphone und Melder geändert werden.
Farbausführung: weiß
Kompatible Sekundär-Melder: 353-600021, 353-601021, 353-602021, 353-700021, 353-701021, 353-702021, 353-802011
Kompatible Bedienungen: 170-70005, 360-21001
Dieser Artikel ist durch mindestens ein Patent (Anmeldung) geschützt. Weitere Informationen zu Patenten finden Sie auf www.niko.eu/innovation.

- Aufputzmontage
- Schnelles Anschließen der Verkabelung ohne Schrauben mittels leicht zugänglicher Steckklemmen
- Benutzerfreundliche App für die Inbetriebnahme (iOS/Android)
- Schnelles Ändern der Einstellungen und direkte Rückmeldungen in der App durch bidirektionale Bluetooth®-Kommunikation
- Vorkonfigurierte Funktion:
  – einstellbare PIR-Empfindlichkeit (4 Stufen)
  – Aufzeichnung der letzten Änderungen
- Vergrößern des Erfassungsbereichs durch den Einsatz von bis zu 10 Sekundärmeldern
- Drahtlose Kommunikation zwischen Master- und Sekundärmeldern mit Repeater-Funktion
- Robustes potentialfreies Relais
- Die automatische Lichtsteuerung kann durch Drücken eines 230-V-Drucktasters außer Kraft gesetzt werden - verschiedene Optionen sind verfügbar
- Einstellungen und Konfigurationen können mit einem PIN-Code gesperrt werden
- Web-basierte Portallösung für Back-up und Austausch von Konfigurationsdateien
- Schutzart IP54

Erfassungsbereich

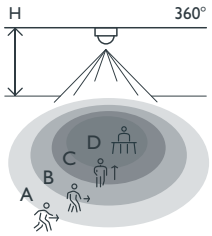

H	A Walking	B Across	C Towards	D Presence
2.5 m	⌀ 13 m	⌀ 11 m	⌀ 3 m	⌀ 5 m
3.0 m	⌀ 12 m	⌀ 12 m	⌀ 3 m	⌀ 5 m

Measured according to EN/IEC63180

Bluetooth®

230 V | Master | 360° | ⌀ 12 m bei einer Höhe von 3 m | 2 – 3.5 m | Aufputz

353-602121 - 08-01-2024

Technische Daten

Artikelnummer	353-602121
Kompatible Sekundär-Melder	353-600021, 353-601021, 353-602021, 353-700021, 353-701021, 353-702021, 353-802011
Kompatible Bedienungen	170-70005, 360-21001
Eingangsspannung	230 Vac ± 10 %, 50 Hz
Detektorausgang	230 V (ON/OFF)
Maximale Stromaufnahme	0.2 W
Maximaler MCB-Wert	16 A (durch nationale Installationsvorschriften begrenzt)
Relaiskontakt	Schließer (max. 10 A), potentialfrei
Maximale Last Glühlampen und Halogenlampen (cosφ = 1)	2300 W
Maximale Last (cosφ ≥ 0,5)	1200 VA
Maximale Last Energiesparlampen (CFLi)	350 W
Maximale Last LED-Lampen	350 W
Maximale Last LED-Treiber	500 VA
Maximale Last elektronischer Transformator	500 VA
Maximale Schaltkapazität	140 μF
Maximaler Einschaltspitzenstrom	165 A/20 ms – 800 A/200 μs
Lichtstärkebereich	20 lux – 2000 lux, ∞
Anzahl der Kanäle	1 Kanal
Maximale Anzahl Sekundärmelder	10
Maximale Anzahl drahtloser Bluetooth®-Taster	4
Ausschaltverzögerung	pulse, 15 s – 2 h, ∞
Erfassungswinkel	360°
Erfassungsbereich (PIR)	ø 12 m bei einer Höhe von 3 m
Umgebungstemperatur	-25 – +40 °C
Montage	Aufputz
Montagehöhe	2 – 3.5 m
Farbe	white (annähernd RAL 9010)
Abmessungen sichtbarer Teil (HxBxD)	100 x 100 x 50 mm
Abmessungen (HxBxT)	100 x 100 x 50 mm
Maximale Reichweite Bluetooth® (Freifeld, je nach Gerät)	50 m
Betriebsfrequenz	2.4 GHz
Maximale Hochfrequenzleistung	-2 dBm
Schutzart	IP54
Stoßfestigkeit	IK02
Einstellungen ändern	Niko detector tool app (iOS-Android) und 2-Wege Bluetooth®-Kommunikation
Halogen frei	ja
Kennzeichnung	CE

Abmessungen

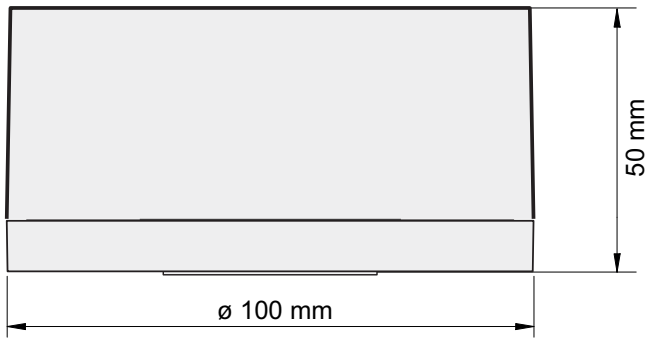
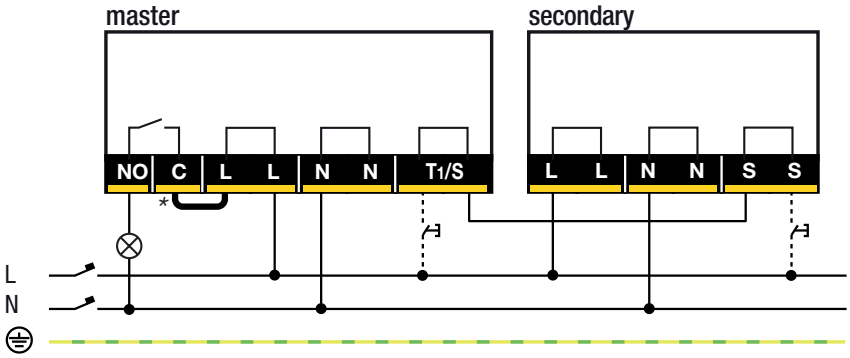
Anschlussplan