Obico 80 IP65 Fire 2CCT 930/940 DIM WHT

Artikelnummer 0005367

SYLVANIA

PRO

Integrated LED fire rated recessed spotlight, 2-axis adjustable (horizontal rotation 360°, vertical tilt 30°) RAL9016 white bezel colour, two temperature light colors selectable: 3000K, 4000K. Lumen output 820lm (4000K), 8.2W, dimmable trailing/leading edge, 38° degree beam angle, steel body, low profile 57mm recessed depth, IP65 frontal degree, IK07, loop-in/loop-out terminals for fast wiring, 83mm cutout, clear lens. Additional chrome bezel ring included in the packaging. Designed and tested to meet Fire Rating Standards (30, 60, 90-minute fire rated ceilings) for safety and reassurance: BS 476-21:1987. Fire rated model tested for 30 & 60 minute I-Joist ceiling system (TRUfloorsystems® by Staircraft). Air-proof, to limit air leakage when used in residential applications within the building's thermal envelope. Directly coverable with insulation material according to EN60598-1

Technische Werte

Größe (mm)

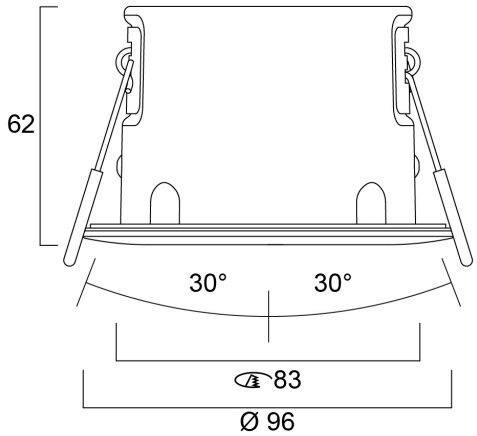

Photometrie

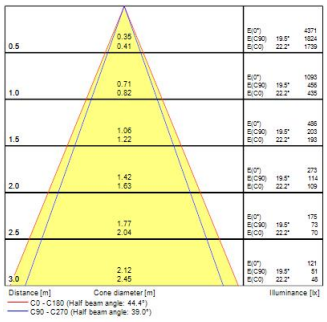

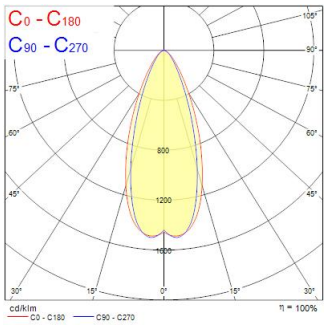

Obico 80 IP65 Fire 2CCT 930/940 DIM WHT

Artikelnummer 0005367

SYLVANIA

Allgemeine Daten

Produktname	Obico 80 IP65 Fire 2CCT 930/940 DIM WHT
Technologie	LED
Sockel	N/A
Gehäuse	Aluminium
Montage	Ceiling recessed mounting
Integrierter Präsenzmelder	NONE
Allgemeine Anwendungsbereiche	Residential & Consumer, Retail
Umgebungstemperaturbereich	-20°C...+40°C
Betriebstemperatur (°C)	25
Virtual assistant compatibility	N/A
ETIM Klasse	EC001744
Garantie	5 Jahre

Optische Daten

Leuchtenlichtstrom (lm)	820
Systemeffizienz (lm/W)	100
Lichtfarbe	Neutral White
Farbwiedergabeindex (Ra)	90
Farbkonsistenz (SDCM)	SDCM4
Ausstrahlungswinkel (°)	38
Distributionstyp	Symmetric
Blendungsbegrenzung	< 25
Photobiological Risk Group	RG1

Elektrische Daten

Notbeleuchtungstyp	
Leistungsaufnahme gesamt (W)	8.2
Stromstärke (A)	0.036
Primary Supply/Product voltage - min (V)	220.0
Primary Supply/Product voltage - max (V)	240.0
Leistungsfaktor der Lampe	0.9
THD (bei 230V, 50Hz, bei 100% Dimm-Level)	25
Elektrische Schutzklasse	Class II
Betriebsgerätetyp	LED driver constant current
Dimmbar	Yes
Dimming method	Mains: leading / trailing edge
Stromstärke (mA)	185
Einschaltstrom (A)	2
Dauer Einschaltstrom (µs)	20
Energy Efficiency Class (A->G) of contained light source	D
Nennfrequenz (Hz)	50/60Hz
Max. Anzahl Leuchten pro 10A C Sicherung	90
Max. Anzahl Leuchten pro 13A C Sicherung	118
Max. Anzahl Leuchten pro 16A C Sicherung	145
Max. Anzahl Leuchten pro 20A C Sicherung	181
Max. Anzahl Leuchten pro 10A B Sicherung	90
Max. Anzahl Leuchten pro 13A B Sicherung	118
Max. Anzahl Leuchten pro 16A B Sicherung	145
Max. Anzahl Leuchten pro 20A B Sicherung	181
Connectable conductor cross section - Min (mm^2)	0.75
Connectable conductor cross section - Max (mm^2)	1.5

Obico 80 IP65 Fire 2CCT 930/940 DIM WHT

Artikelnummer 0005367

SYLVANIA

Lifetime data

Lebensdauer - L70B50	100000
Lebensdauer - L80B20	88000
Lebensdauer - L80B10	86000
Lebensdauer - L90B10	42000

Physikalische Daten

Gehäusefarbe	RAL 9016 - Traffic white / Bezel
IP Schutzart	IP65/20
IK Schutzart	IK07
Diffusor	Other
Diffusormaterial	None
Reflektoroberfläche	Not Applicable
Nominale Produkthöhe (mm)	62
Nominaler Produktdurchmesser (mm)	96
Deckenausschnitt (mm)	80
Gewicht (kg)	0.354

Packaging

EAN Code	5410288053677
Einzelverpackung Länge (cm)	13.1
Einzelverpackung Breite (cm)	8.0
Einzelverpackung Tiefe (cm)	14.5
DUN 14 (außen)	15410288053674
Units per inner package	4
Innenverpackung Länge / Höhe (cm)	29.9
Innenverpackung Breite (cm)	17.2
Innenverpackung Länge (cm)	14.6
DUN14 (innen)	25410288053671
Anzahl an Einheiten je Außenverpackung	24
Außenverpackung Länge (cm)	36.4
Außenverpackung Breite (cm)	32.5
Außenverpackung Tiefe (cm)	46.7

Safety data

Glühdrahttest (°C)	650
Optimale Betriebstemperatur (°C)	-20-40