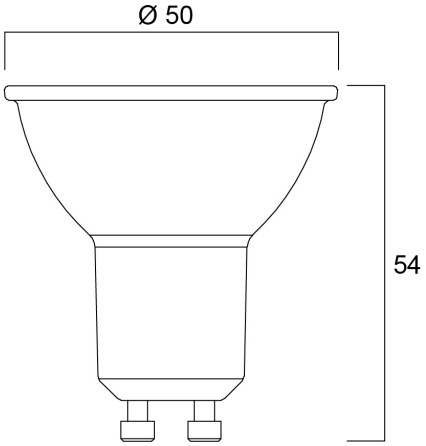SylSmart®